Conexión recomendada de una red de 16 IMUs para el cuerpo humano

Los 16 IMUs deben ser distribuidos entre los cuatro puertos para IMUs (*Tech IMU Ports*) que tiene el concentrador (*Tech-HUB V3*), cuatro IMUs por puerto. Así se obtienen cuatro redes de IMUs que distribuyen correctamente la transmisión de datos y el suministro de energía en el concentrador. Ver figura 1.

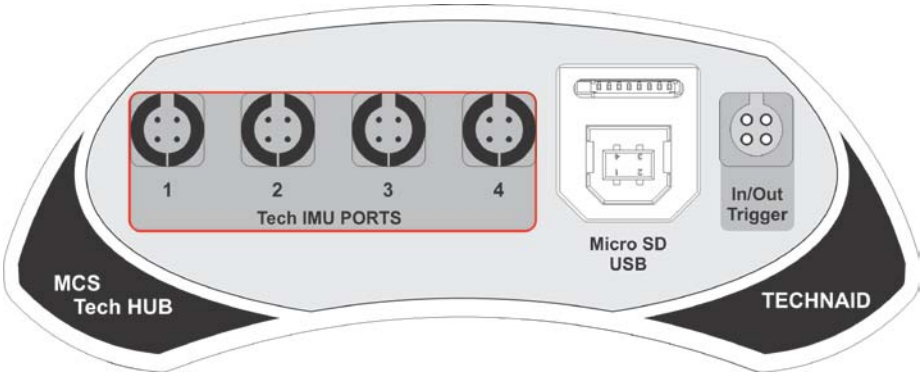

Figura 1: Localización de los *Tech IMU Ports* en el panel de conexiones del *Tech-HUB V3*.

Las cuatro redes de IMUs son formadas así:

Red 1 para puerto 1 (4 IMUs):	**Red 3 para puerto 3 (4 IMUs):**
Mano izquierda Antebrazo izquierdo Brazo izquierdo Escápula izquierdo	Pie izquierdo Pierna izquierda Muslo izquierdo Cabeza
Red 2 para puerto 2 (4 IMUs):	**Red 4 para puerto 4 (4 IMUs):**
Pie derecho Pierna derecha Muslo derecho Pecho o Lumbar	Mano derecha Antebrazo derecho Brazo derecho Omoplato derecho

Los cables que conectan las cuatro redes de IMUs al *Tech-HUB-V3* están agrupados por colores y cada grupo tiene una referencia, con el objetivo de identificarlos rápidamente y reducir el tiempo de instalación. Así se tienen 5 tipos de cables, que son:

Tipo	Cantidad	Colores		Referencia
1	4	Rojo	🔴	C-C01-01-BR-MCSV3
2	2	Blanco-Rojo	⚪🔴	C-C02-01-BRH-MCSV3
3	4	Azul	🔵	C-C03-01-PI-MCSV3
4	1	Blanco-Marrón-Azul	⚪🟤🔵	C-C04-01-PICH-MCSV3
5	1	Blanco-Amarillo-Azul	⚪🟡🔵	C-C05-01-PILH-MCSV3

Los cables usados para conectar los IMUs de cada red son:

# RED	Cables a usar	Conexiones	Imagen
1	Dos cables tipo 1. Un cable tipo 2.	Mano izquierda Antebrazo izquierdo Brazo izquierdo Omoplato izquierdo	Figura 2 y figura 4.
2	Dos cables tipo 3. Un cable tipo 5.	Pie derecho Pierna derecha Muslo derecho Pecho o Lumbar	Figura 3 y figura 4.
3	Dos cables tipo 3. Un cable tipo 4.	Pie izquierdo Pierna izquierda Muslo izquierdo Cabeza	Figura 3 y figura 4.
4	Dos cables tipo 1. Un cable tipo 2.	Mano derecha Antebrazo derecho Brazo derecho Omoplato derecho	Figura 2 y figura 4.

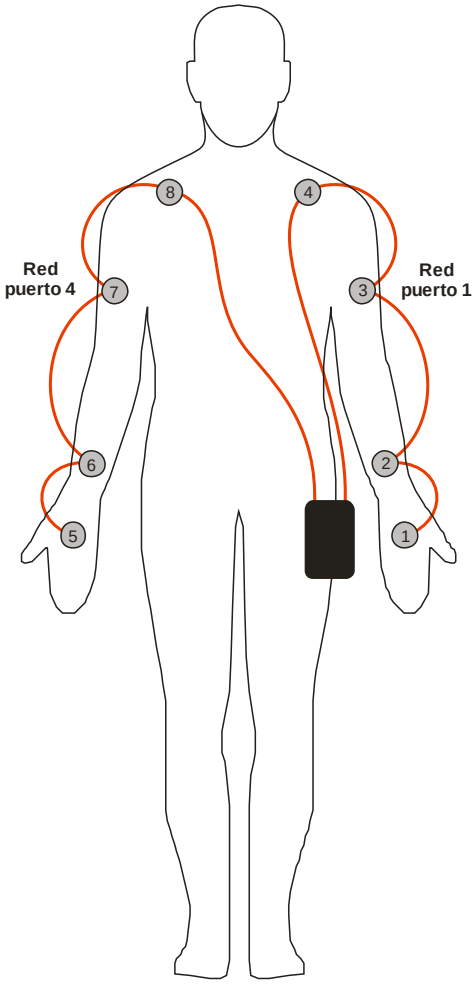

Figura 2: Red de IMUs para puertos 1 y 4

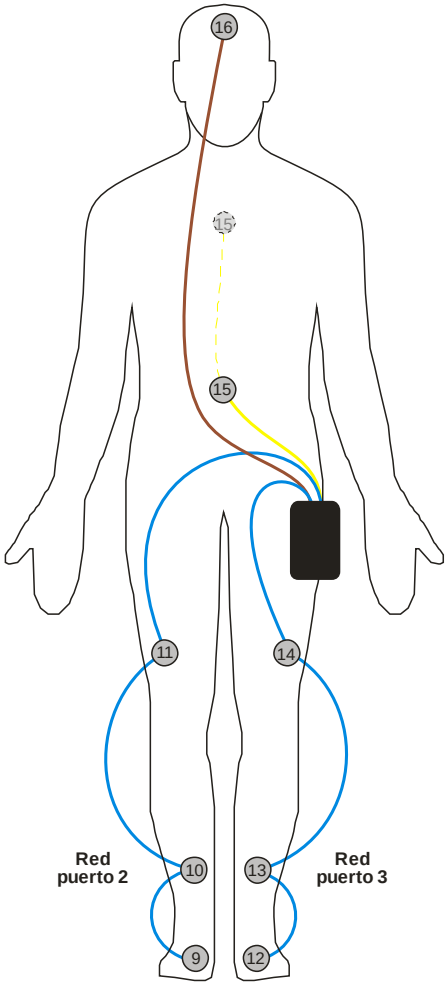

Figura 3: Red de IMUs para puertos 2 y 3

Av. de Madrid 84, 28500, Madrid, España - Tel. +34.918719974 - CIF Nº B84056498.
www.technaid.com - info@technaid.com

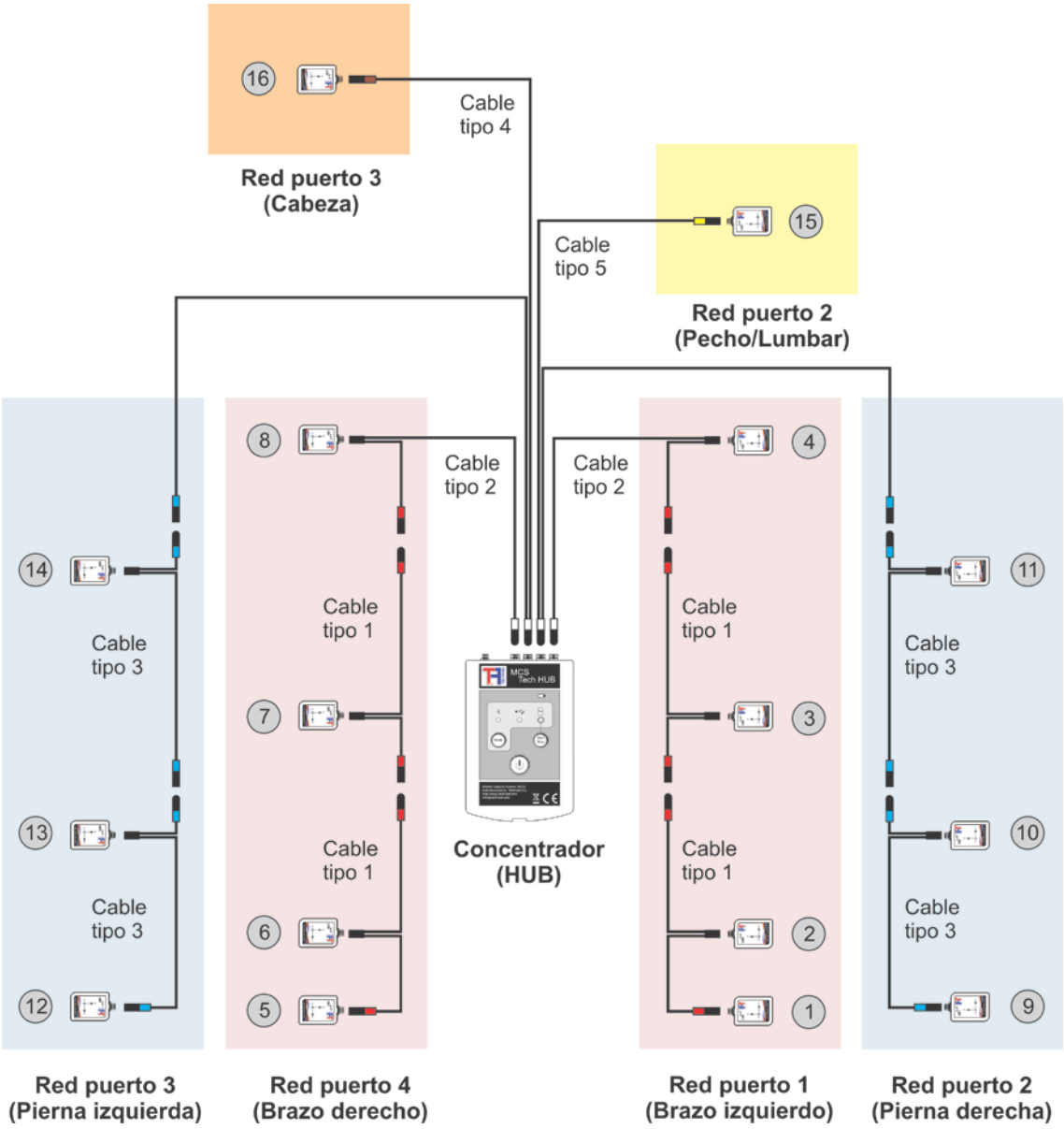

Figura 4: Conexión recomendada para instalar una red de 16 IMUs en el cuerpo humano.